SH-E66 - ТОРЦЕВЫЕ ШЕСТИГРАННЫЕ ГОЛОВКИ С ПРОФИЛЕМ STANDART.

Особенности и характеристики:

- *Хромованадиевая сталь, полуматовое покрытие.*
- *Профиль Standart обеспечивает стабильный захват гаек и болтов.*
- *Качество подтверждено стандартом DIN.*

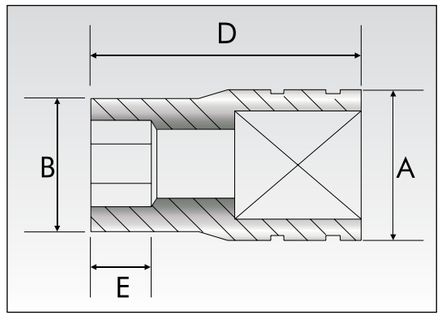

3/4" : Торцевые шестигранные головки STANDART.

Модель №	Размер, мм	Габариты, мм ØA	ØB	D
SH-E 6617	17	27.2	33.0	14.0
SH-E 6619	19	29.2	33.0	14.0
SH-E 6621	21	31.2	33.0	14.0
SH-E 6622	22	32.2	36.0	14.0
SH-E 6624	24	34.2	36.0	16.0
SH-E 6627	27	38.0	36.0	22.0
SH-E 6630	30	42.0	38.0	24.0
SH-E 6632	32	44.0	38.0	26.0
SH-E 6634	34	47.0	42.0	26.0
SH-E 6636	36	50.0	45.0	28.0
SH-E 6638	38	25.0	45.0	28.0
SH-E 6640	40	54.0	45.0	30.0
SH-E 6641	41	56.0	45.0	30.0
SH-E 6644	44	60.0	48.0	32.0
SH-E 6646	46	62.0	48.0	34.0
SH-E 6648	48	64.0	48.0	34.0
SH-E 6650	50	68.0	48.0	36.0
SH-E 6655	55	74.0	48.0	40.0
SH-E 6660	60	80.0	48.0	42.0

SNA4 - ТОРЦЕВЫЕ УДАРНЫЕ ШЕСТИГРАННЫЕ ГОЛОВКИ С ПРОФИЛЕМ NON-SLIP.

Особенности и характеристики:

- *Профиль NON-SLIP обеспечивает стабильный захват гаек и болтов, изношенных до 70%.*
- *Хромомолибденовая сталь, со специальным покрытием.*
- *Качество подтверждено стандартами DIN, ANSI, BS.*
- *Мировой патент.*

1/2" : Торцевые шестигранные ударные головки NON-SLIP.

Модель №	Размер, мм	Габариты, мм ØA	ØB	D	E
SNA4101	10	15.6	22.6	38.1	7.1
SNA4111	11	17.8	22.6	38.1	8.4
SNA4121	12	18.2	24.3	38.1	9.7
SNA4131	13	19.3	24.3	38.1	9.7
SNA4141	14	22.0	24.3	38.1	10.7
SNA4151	15	23.2	26.6	38.1	10.7
SNA4161	16	24.3	26.6	38.1	11.9
SNA4171	17	25.4	26.6	38.1	12.7
SNA4181	18	26.6	26.6	38.1	12.7
SNA4191	19	28.3	28.3	38.1	12.7
SNA4201	20	29.9	29.9	38.1	14.2
SNA4211	21	31.5	31.5	38.1	14.2
SNA4221	22	33.1	33.3	38.1	14.2
SNA4231	23	34.0	34.0	44.5	16.3
SNA4241	24	34.8	34.8	44.5	16.3
SNA4251	25	36.4	36.4	44.5	19.6
SNA4261	26	37.8	37.8	50.8	19.6
SNA4271	27	39.4	39.4	50.8	20.3
SNA4301	30	42.9	42.9	50.8	22.3
SNA4321	32	44.9	44.9	50.8	22.3
SNA4331	33	44.9	44.9	50.8	22.3
SNA4341	34	44.9	44.9	50.8	23.4

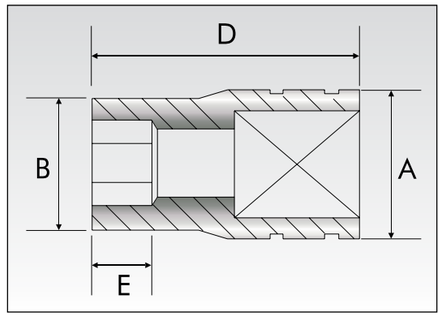

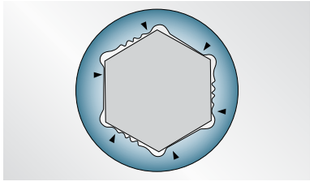

▲ : обеспечивате большое пятно контакта плоским граням

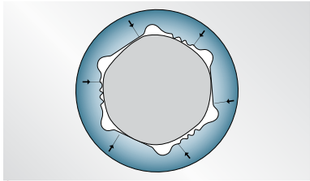

: позволяет работать с крепежом, изношенным до 70%